場次：上午場

編號：100車工競賽題

2

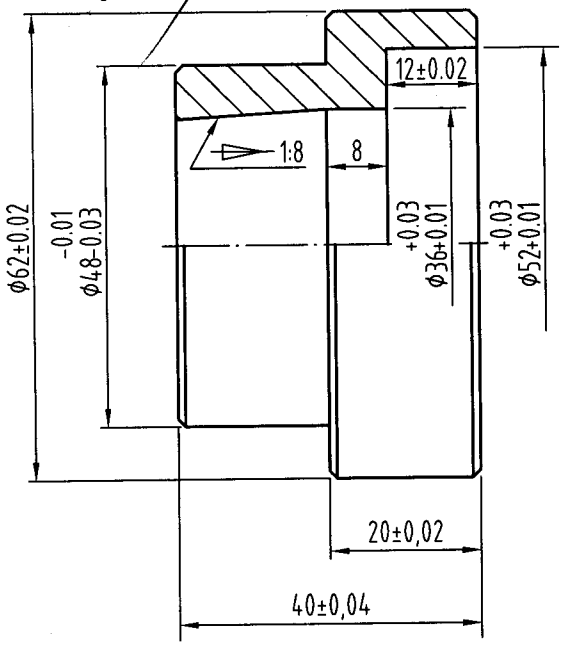


3

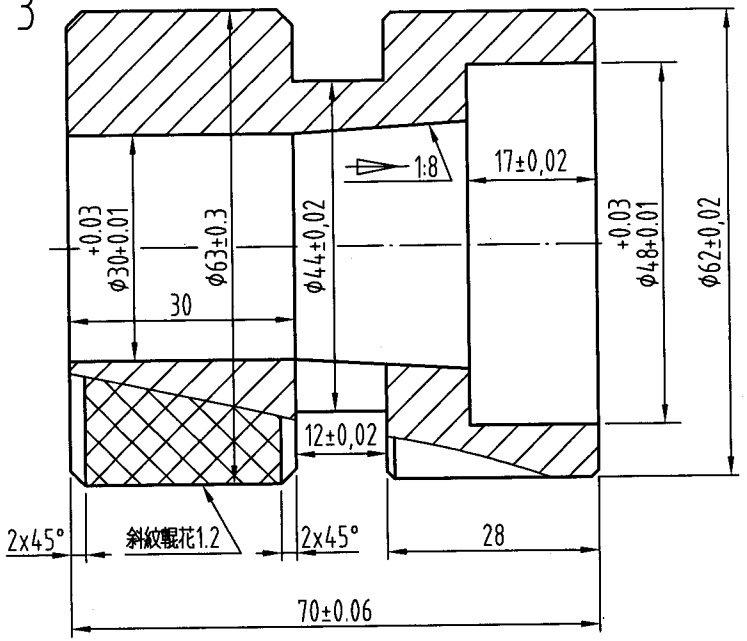


組合圖 1:2

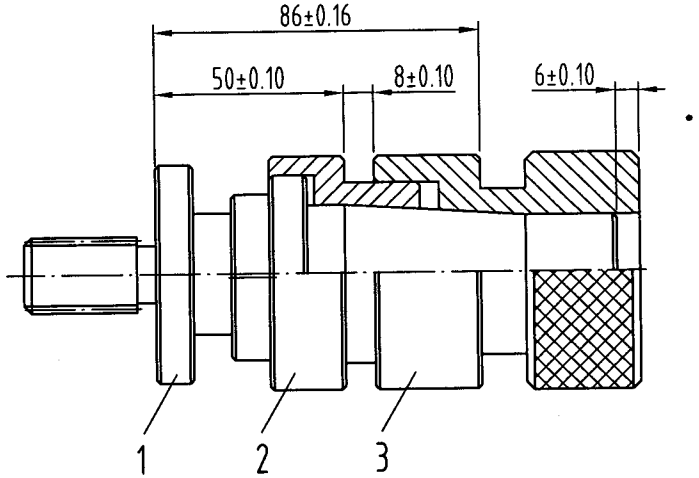


1

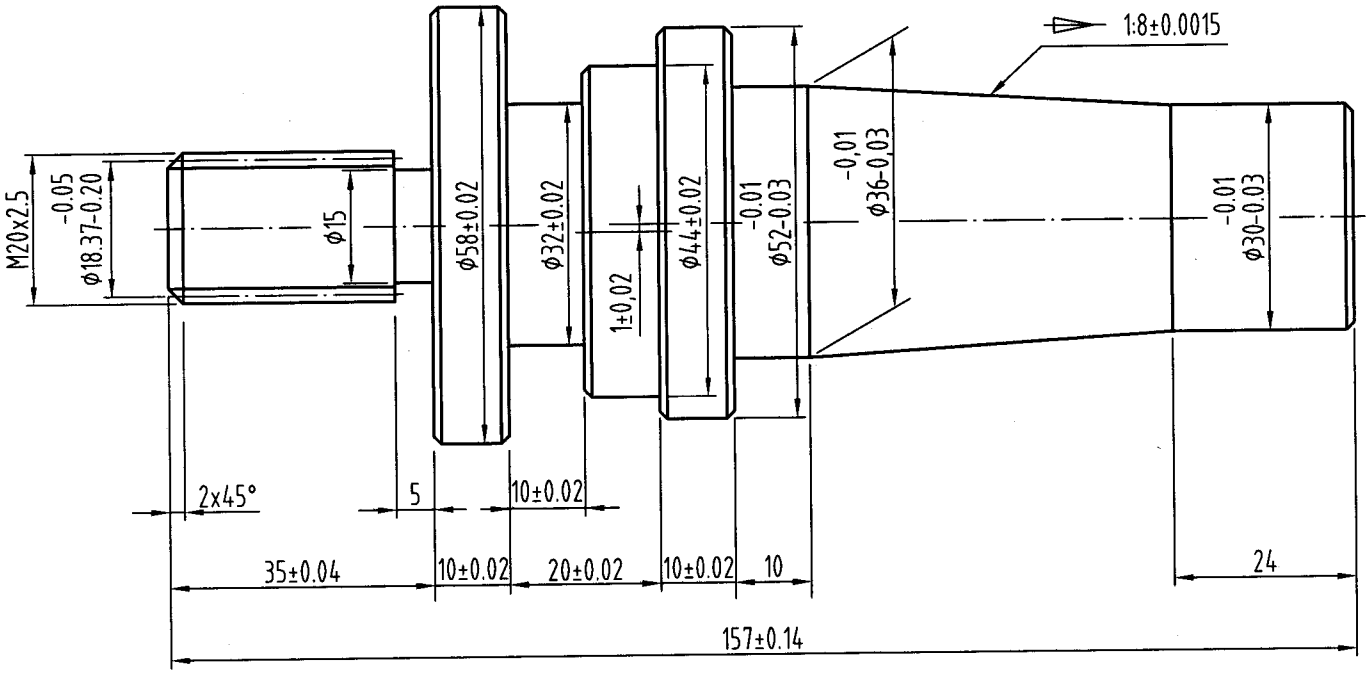


註:1.時間:03:30~04:00小時

2.粗糙度除切槽及螺紋外,均為 (1.6) 6.3S

3.切槽及螺紋部位粗糙度為( 5.0 ) 20S

4.螺紋外徑及公差： -0.05 φ20.0-0.20

5.未註尺寸之去角均為1x45°

6.未註尺寸之公差均為±0.4

7.去除毛邊,不可留中心孔

8.材料:S45C φ60x160一支
φ65x120一支

| | | |
|---|---|---|
| 比例 | 1:1 (1:2) | 雙套錐軸組 |
| 投影法 | | |

場次：上午場

編號：100車工競賽題

2

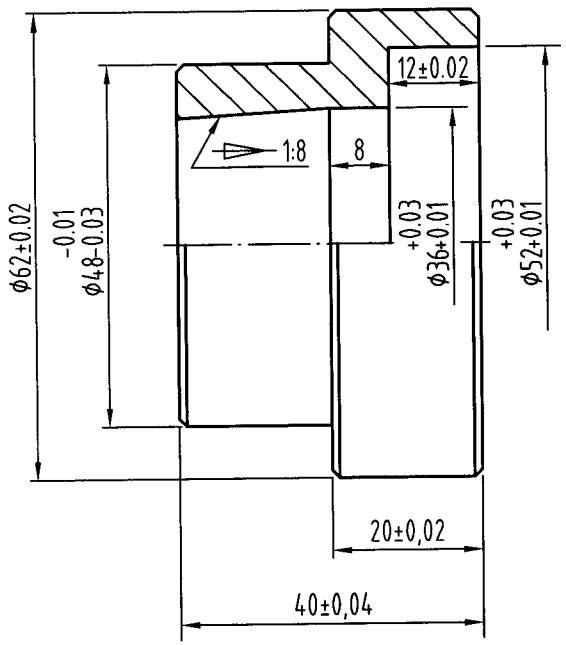


3

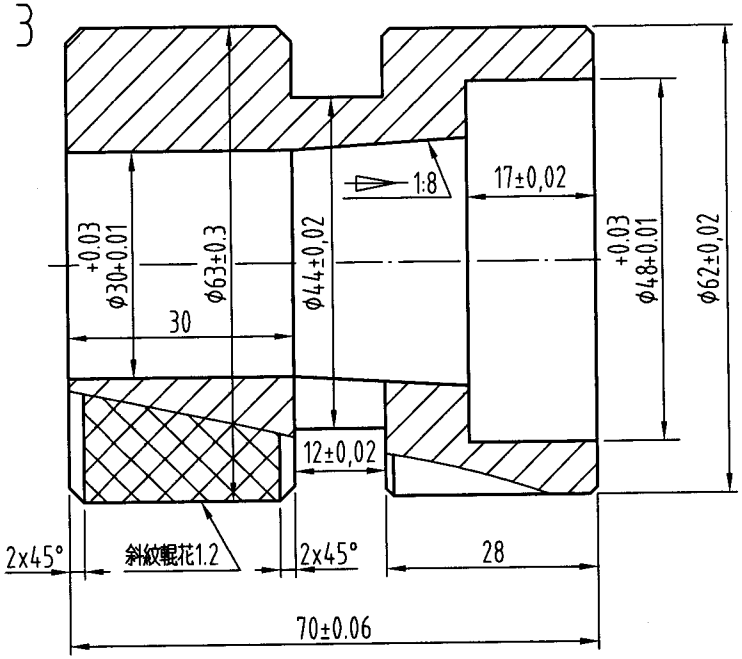


組合圖 1:2

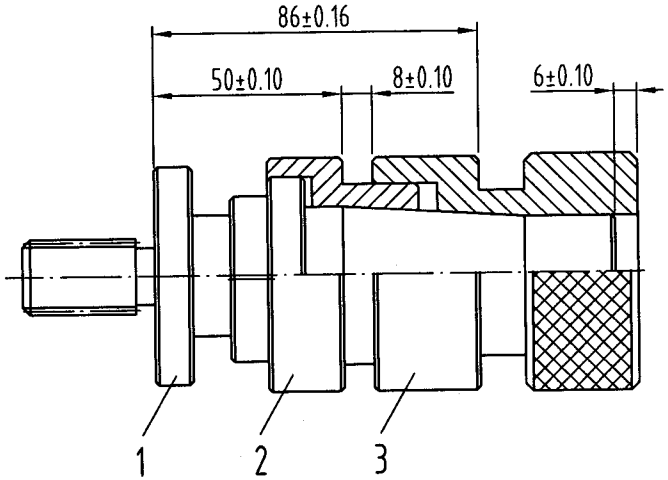


1

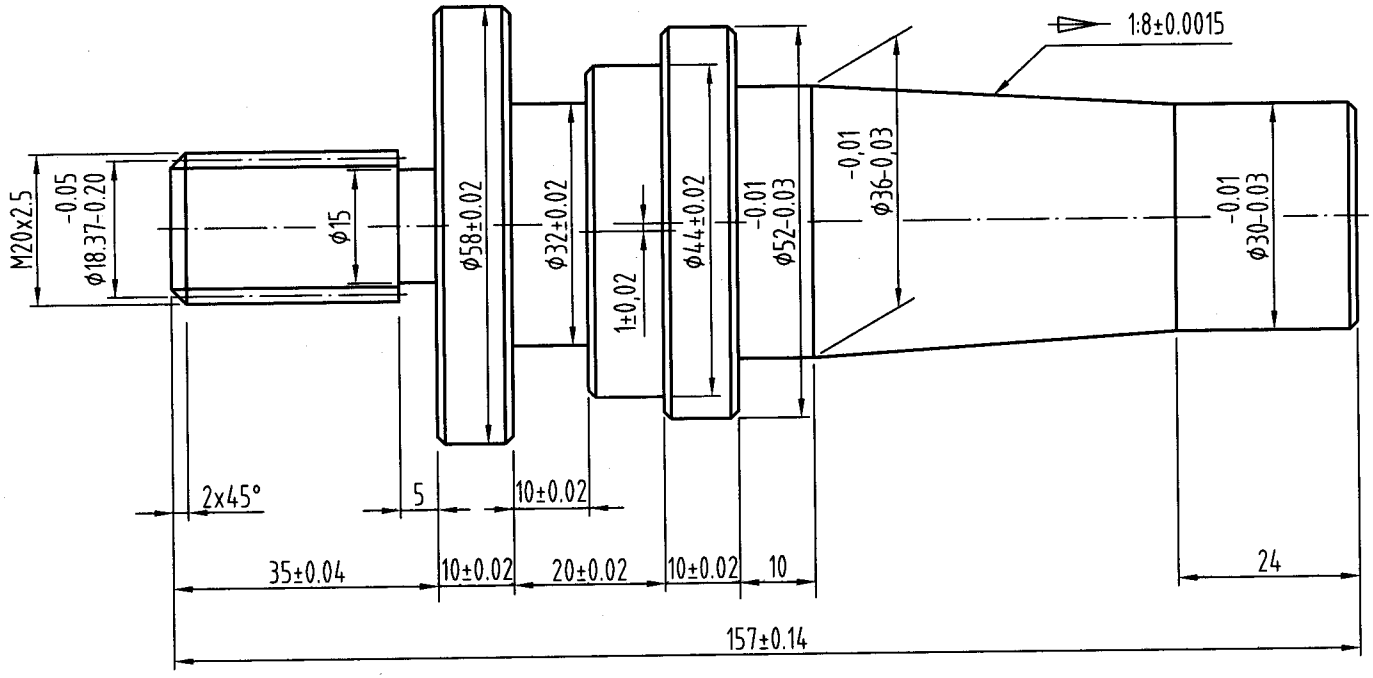


註:1.時間:03:30～04:00小時

2.粗糙度除切槽及螺紋外,均為 (1.6)▽ 6.3S▽▽▽

3.切槽及螺紋部位粗糙度為( 5.0▽ ) 20S▽▽

4.螺紋外徑及公差： $\phi 20.0^{-0.05}_{-0.20}$

5.未註尺寸之去角均為1x45°

6.未註尺寸之公差均為±0.4

7.去除毛邊,不可留中心孔

8.材料:S45C φ60x160一支

φ65x120一支

| | | |
|---|---|---|
| 比例 | 1:1 (1:2) | 雙套錐軸組 |
| 投影法 | | |

場次：下午場

編號：100車工競賽題

2.

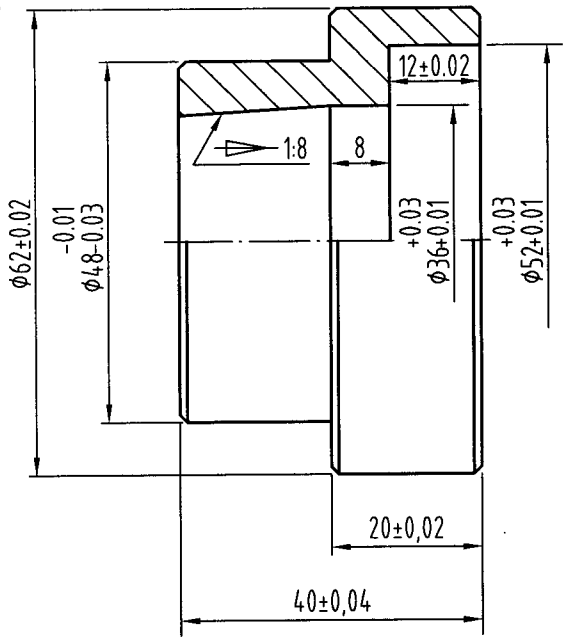


3

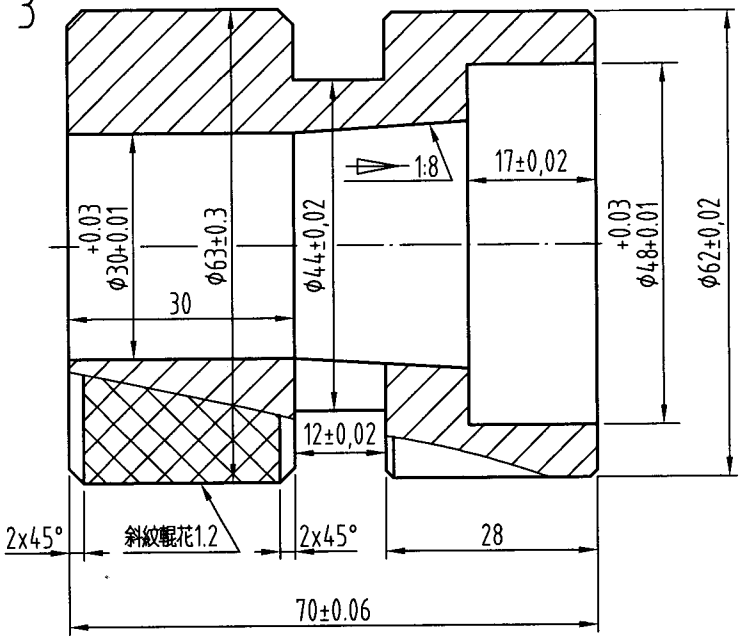


組合圖 1:2

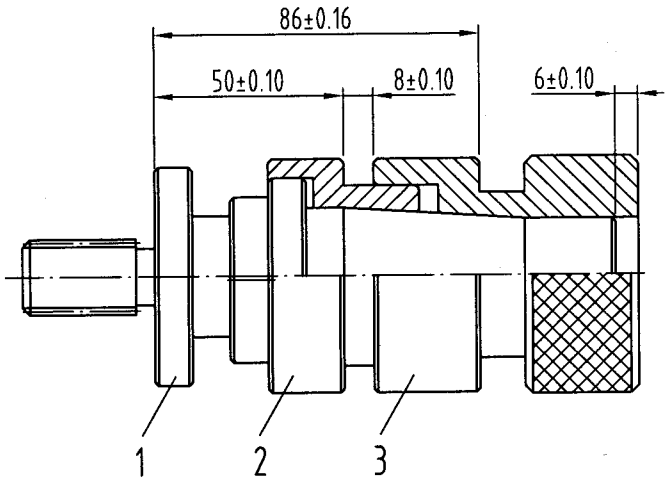


1

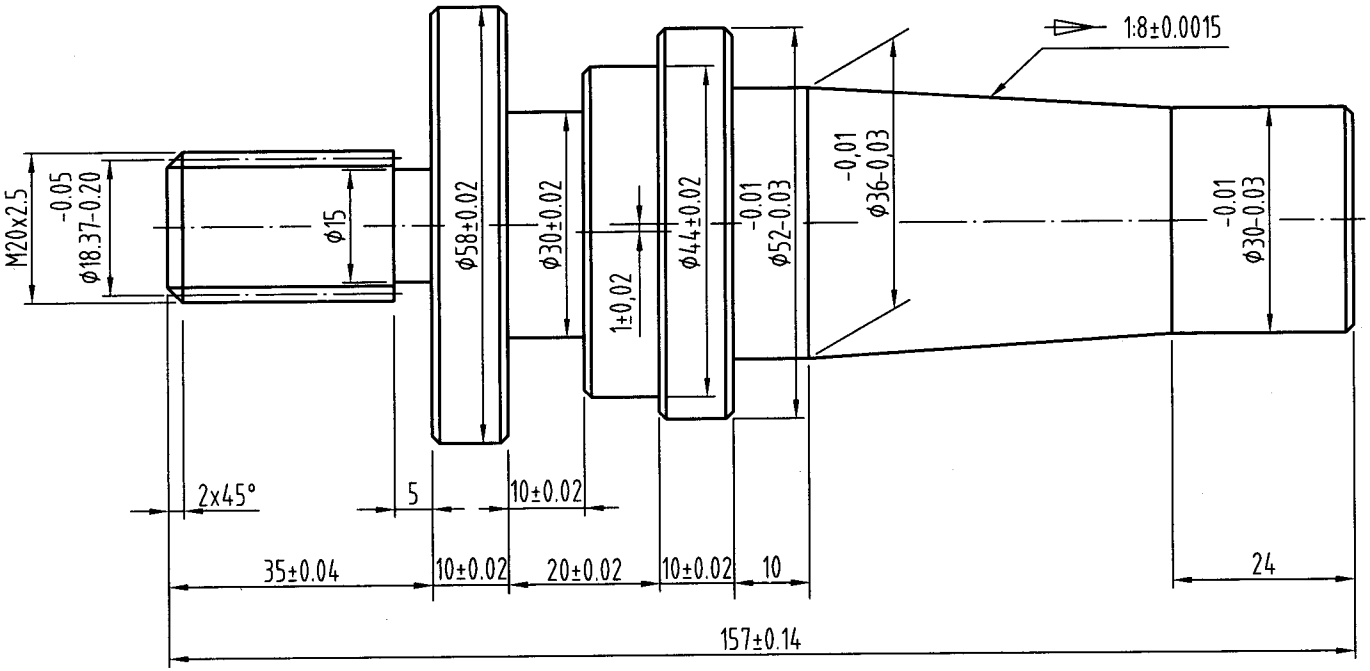


註:1.時間:03:30~04:00小時

2.粗糙度除切槽及螺紋外,均為(1.6)6.3S

3.切槽及螺紋部位粗糙度為(5.0)20S

4.螺紋外徑及公差：$\phi 20.0^{-0.05}_{-0.20}$

5.未註尺寸之去角均為1x45°

6.未註尺寸之公差均為±0.4

7.去除毛邊,不可留中心孔

8.材料:S45C φ60x160一支

φ65x120一支

| | | |
|---|---|---|
| 比例 | 1:1 (1:2) | 雙套錐軸組 |
| 投影法 | | |

場次：下午場

編號：100車工競賽題

2

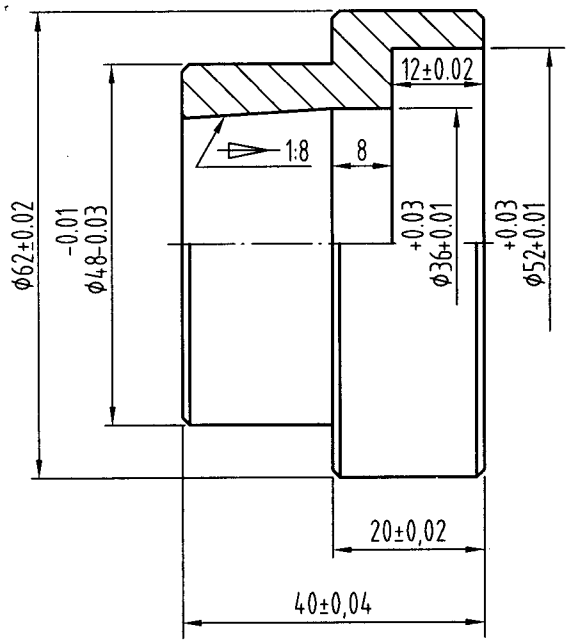


3

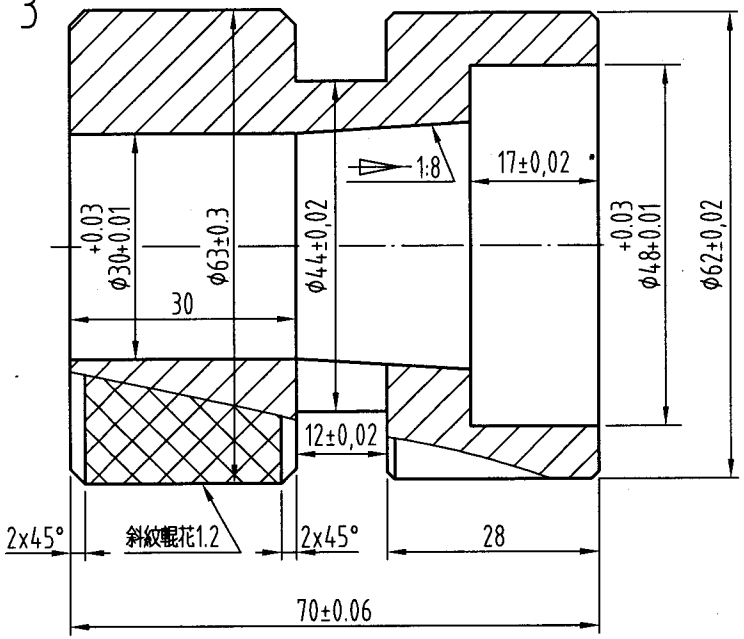


組合圖 1:2

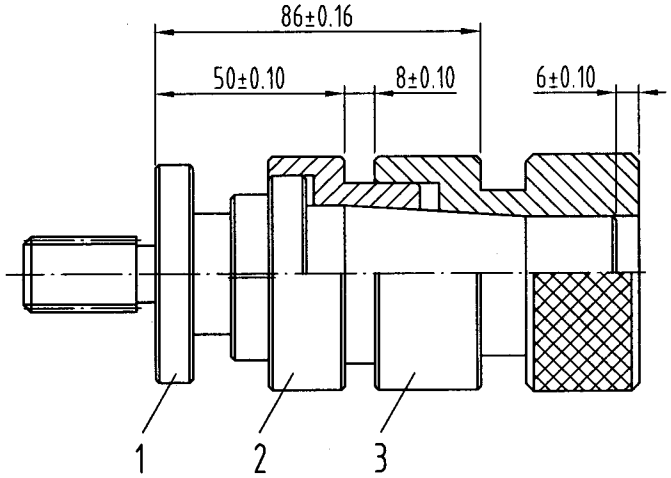


1

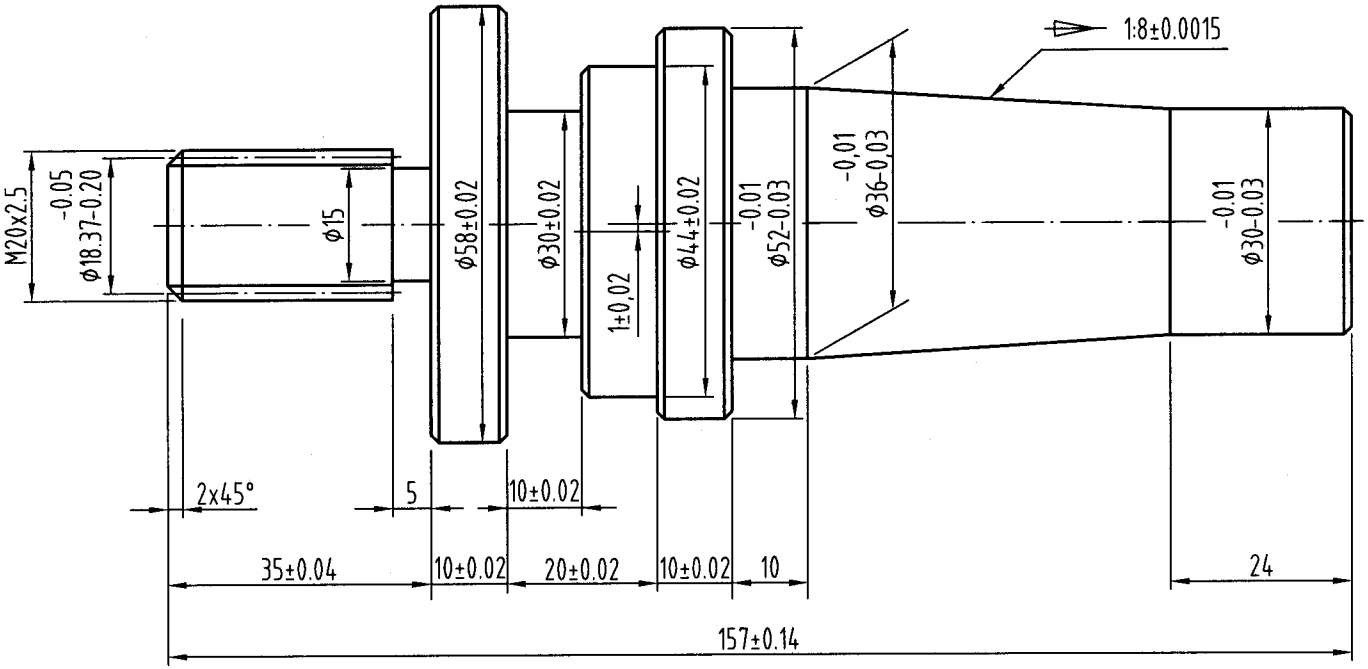


註:1.時間:03:30～04:00小時

2.粗糙度除切槽及螺紋外,均為(1.6)6.3S

3.切槽及螺紋部位粗糙度為(5.0)20S

4.螺紋外徑及公差： $\phi 20.0^{-0.05}_{-0.20}$

5.未註尺寸之去角均為1x45°

6.未註尺寸之公差均為±0.4

7.去除毛邊,不可留中心孔

8.材料:S45C φ60x160一支

φ65x120一支

| | | |
|---|---|---|
| 比例 | 1:1 (1:2) | 雙套錐軸組 |
| 投影法 | | |